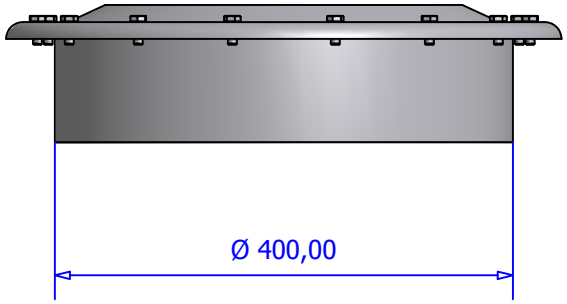

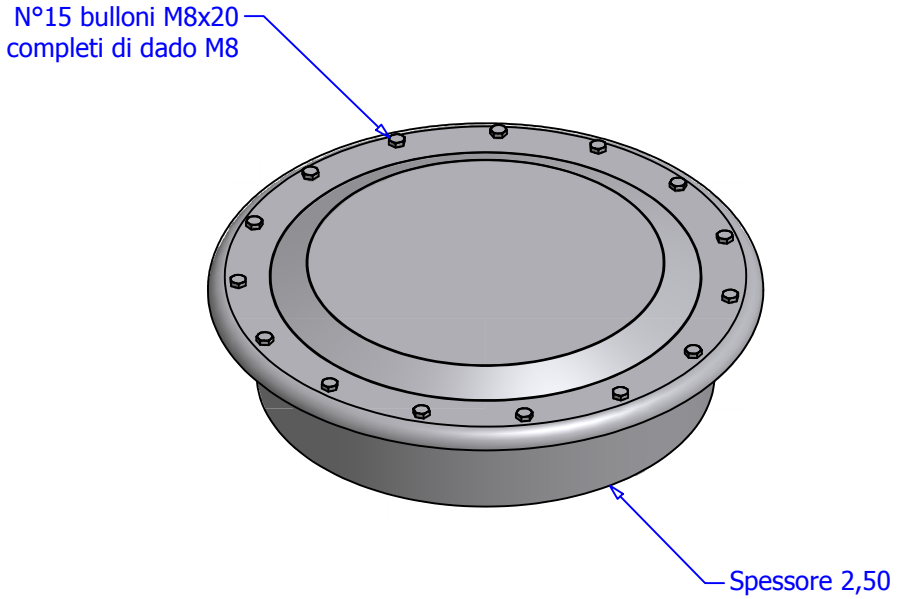

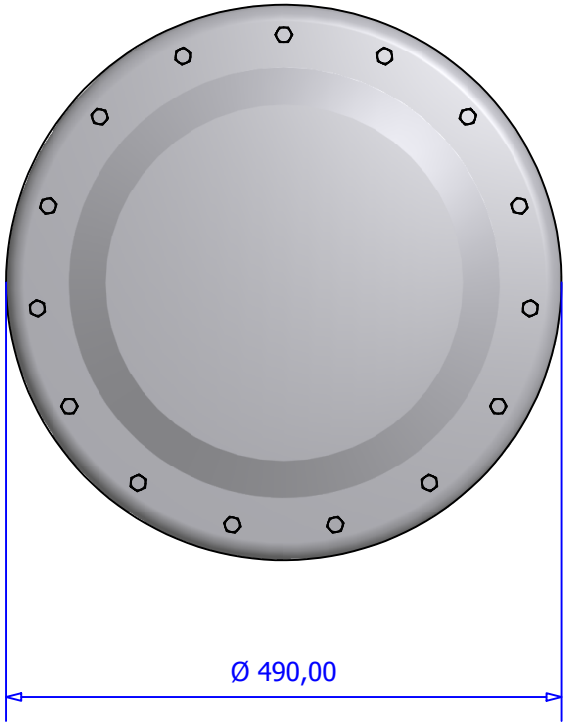

Le tolleranze dei nostri prodotti sono riportate nella specifica MTSP0301 ultima revisione.
Le guarnizioni Antibenzina, da noi fornite, sono della serie MTVC66.1/2® (certificate) salvo diversa richiesta scritta da parte del cliente.
I bulloni di fissaggio e le guarnizioni vengono consegnati a parte ed in apposita busta.
I nostri prodotti non sono progettati, fabbricati e omologati secondo la direttiva PED - Conformità attrezzature in pressione.

METALTERMO S.r.l. - ufficiotecnico@metaltermo.com

Revisione : \\ ***Motivo :*** \\

Progetto :	Passo d'uomo Ø 400 cieco
Codice :	P400C
Disegno n° :	0004
Data :	10/03/1998
Materiale :	S235JR / Inox AISI 304
Disegnato da :	Fabiano Pugolotti
Approvato da :	Mauro Cuzzavaglio

IL PRESENTE DISEGNO E' PROPRIETA' ESCLUSIVA DELLA METALTERMO, L'USO IMPROPRIO SARA' PERSEGUITO SECONDO I TERMINI DI LEGGE.